ԵՐԿԱՅՆԱԿԱՆ ՊՐՈՖԻԼ Կ1;Ջ1

Կ1

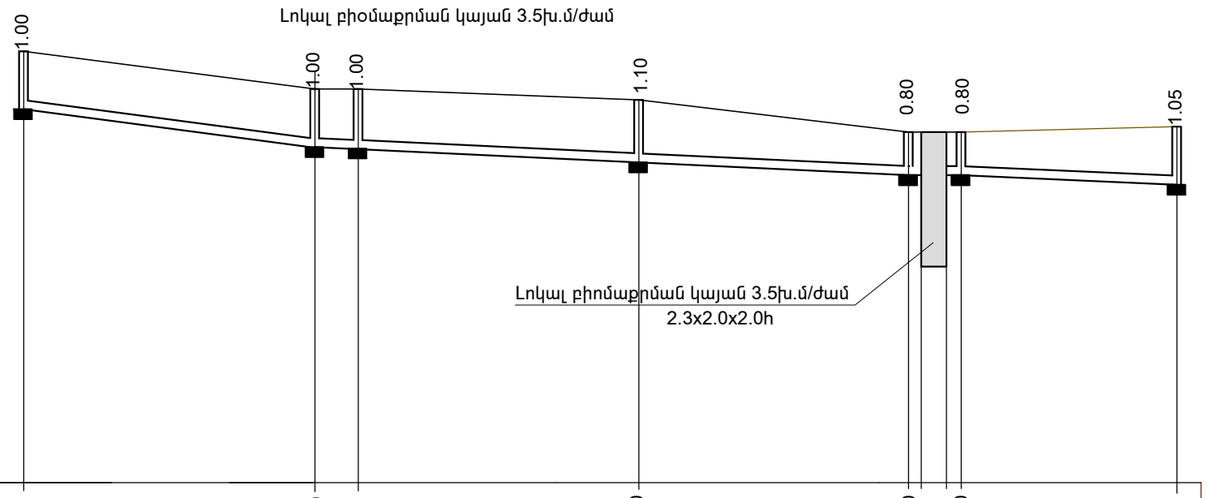

Ջ1

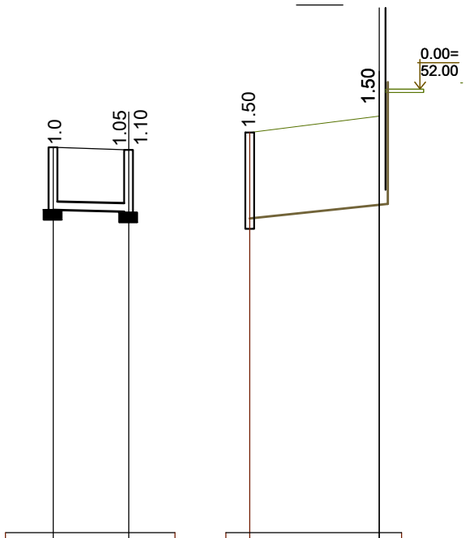

Մ Հոր. 1: 500 / Ուհ. 1: 100

Խողովակի առվակի նիշը	50.60				49.90		49.86				49.60				49.30		49.30				49.15				49.75		49.65		49.70		50.00
Հողի բնական նիշը	51.60				50.90		50.90				50.70				50.10 50.10		50.10 50.10				50.20				50.75		50.70		51.20		51.50
Հողի նախագծային նիշը	51.60				50.90		50.90				50.70				50.10 50.10		50.10 50.10				50.20				50.75		50.70		51.20		51.50
Խողովակի և մեկուսացման տիպը		Պոլիվինիլքլորիդային կոյուղու խողովակ Φ160																							Φ160					Ճնշումային պոլիէթիլենային խողովակ Φ40 PE PN-16		
Խողովակի հիմքը		Ավազի նախապատրաստական շերտ H = 10սմ																												Ավազի նախ. շերտ H = 10սմ		
Թեքություն / Երկարություն		27.0						56.0						0.01						21.0			0.007			0.014 / 7.0				0.03 / 12.0		
Հեռավորություն		27.0				4.0		26.0				25.0				1.0	2.30	1.0		20.0					7.0					15.0		
Դիտահորի կամ կետի համարը		ԿԴ-1				ԿԴ-2	ԿԴ-3				ԿԴ-5					ԿԴ-6		ԿԴ-7				ԿԴ-8			ԿԴ-4		ԿԴ-5			ՋԴ-1		

ՏՆՕՐԵՆ	Մ.ՀՈՒՍՆՅԱՆ		TSH-14 ԱՆՈՒՇԱՎԱՆԻ ՄԱՆԿԱՊԱՐՏԵԶԻ ՎԵՐԱԿԱՌՈՒՑՈՒՄ
ՆԳԵ	Ն.ՍՏԵՊԱՆՅԱՆ		
ՆԱԽԱԳԾԵՑ	Վ.ԳԱՍՊԱՐՅԱՆ		ՋՐԱՄԱՏԱԿԱՐԱՐՈՒՄ ԵՎ ԿՈՅՈՒՂԻ
ՍՏՈՒԳԵՑ	Կ.ՍԱՀԱԿՅԱՆ		
			ԵՐԿԱՅՆԱԿԱՆ ՊՐՈՖԻԼ Կ1;Ջ1

ՓՈՒԼ	ԹԵՐԹ	ԹԵՐԹԵՐ
ԱՆ	ՋԿ-10	12

"ՄԱՌԱ ԵՎ ԴՈՒՍՏՐԵՐ" ՍՊԸ